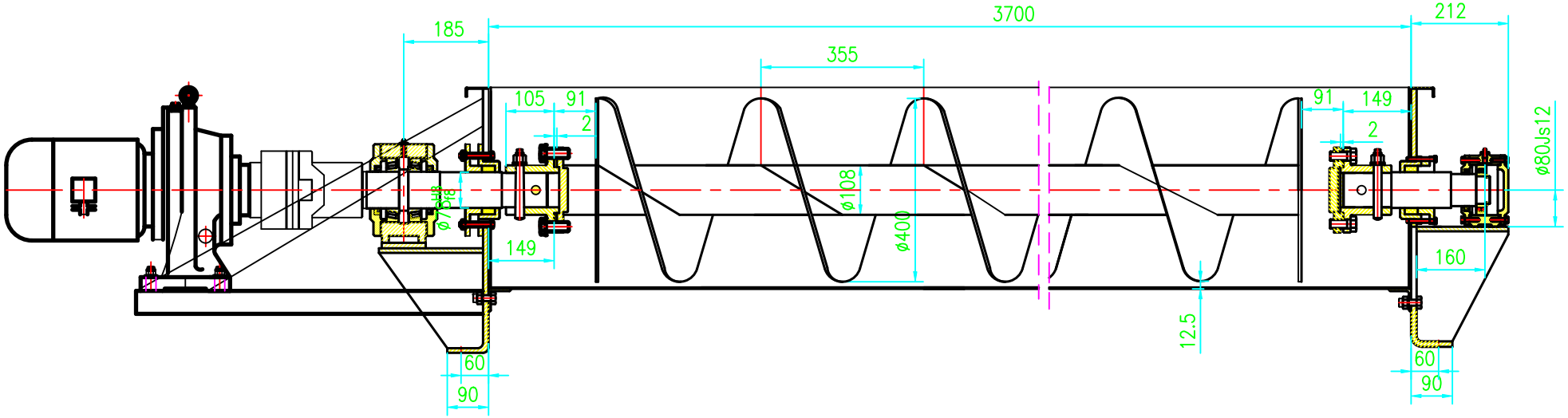
185
3700
212
355
105
91
2
91
149
2
ø108
ø400
ø80Js12
149
160
12.5
60
90
60
90

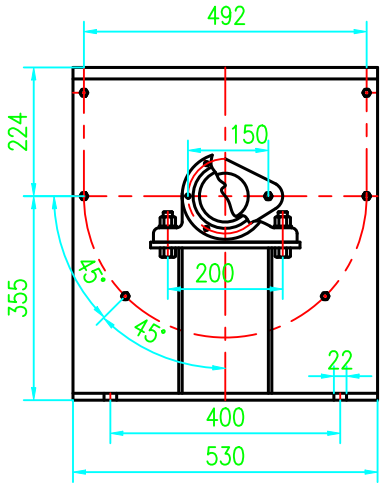
492
224
150
200
355
45°
45°
22
400
530

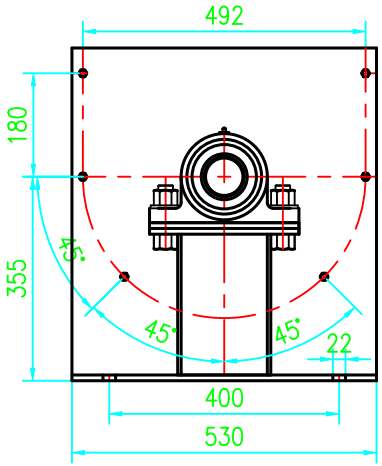
492
180
355
45°
45°
45°
22
400
530